RAMA POD CENTRALE CS-1 x1

1:20

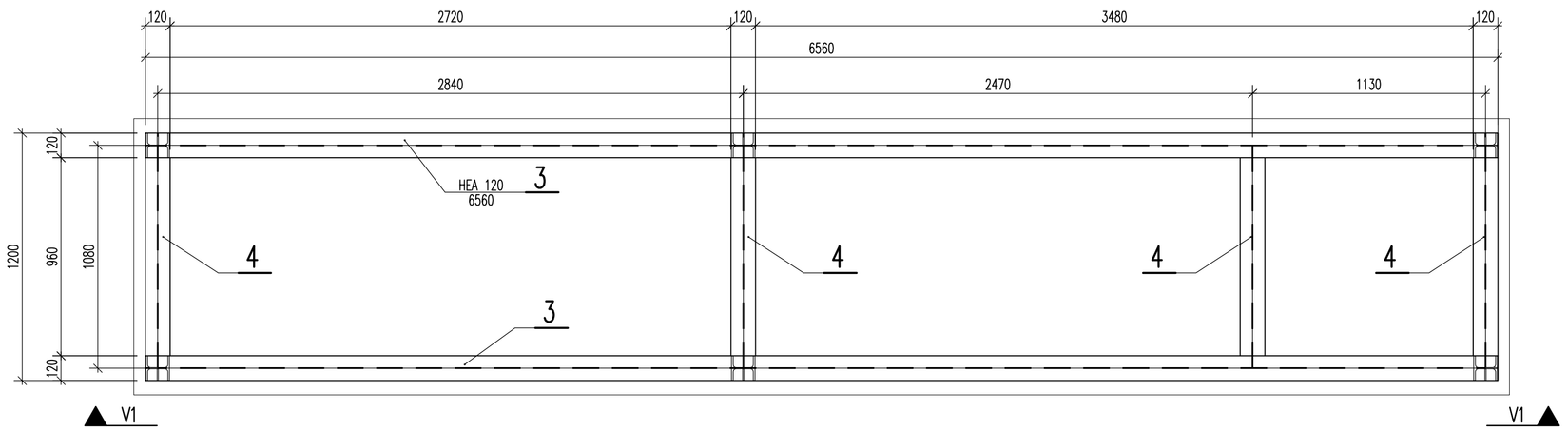

WIDOK V1–V1

1:20

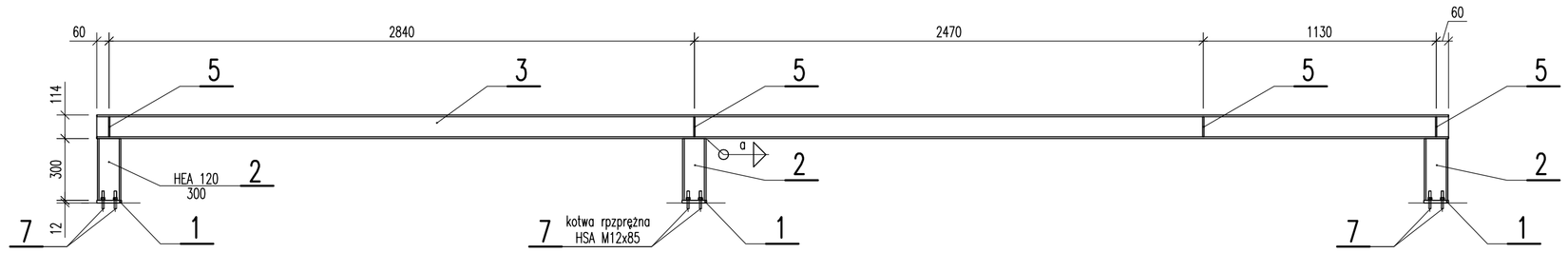

RAMA POD CENTRALE CS-2 x1

1:20

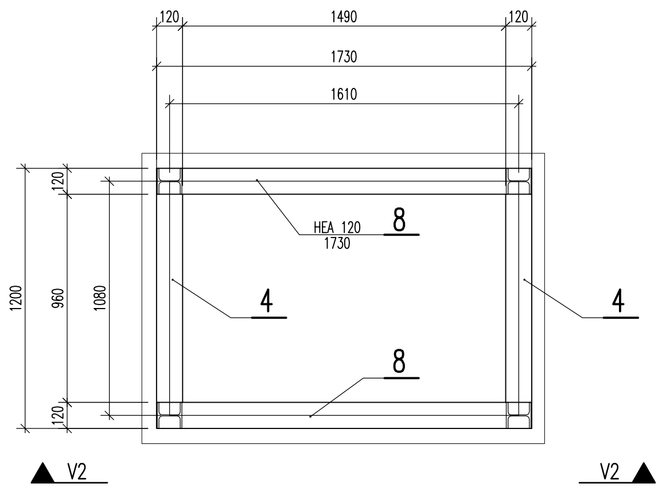

WIDOK V2–V2

1:20

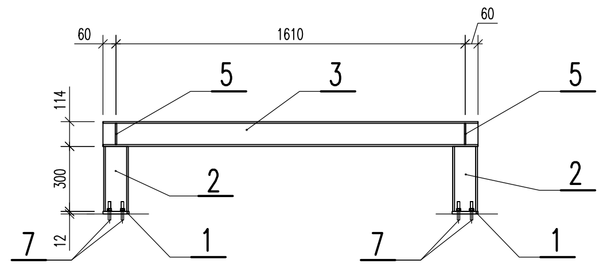

RAMA CS-1 x1							
Poz.	Ilość	Przedmiot	Długość [mm]	Dł. Całk. [m]	Masa jedn. [kg/m]	Masa całk. [kg]	Materiał
1	6	Bl. 12x120	120	0,72	11,30	8,1	St3SX
2	6	HEA 120	300	1,8	19,90	35,8	St3SX
3	2	HEA 120	6560	13,12	19,90	261,1	St3SX
4	4	HEA 120	1074	4,296	19,90	85,5	St3SX
5	8	Bl. 6x57	98	0,784	2,68	2,1	St3SX
6	12	Bl. 3x120	120	1,44	2,83	4,1	St3SX
7	24	HSA M12x85			0,08	1,9	HILTI
Masa całkowita dla 1 elementu [kg]						**398,6**	
RAMA CS-1				wyk. x	1	**398,6**	**kg**

RAMA CS-2 x1							
Poz.	Ilość	Przedmiot	Długość [mm]	Dł. Całk. [m]	Masa jedn. [kg/m]	Masa całk. [kg]	Materiał
1	4	Bl. 12x120	120	0,48	11,30	5,4	St3SX
2	4	HEA 120	300	1,2	19,90	23,9	St3SX
8	2	HEA 120	1730	3,46	19,90	68,9	St3SX
4	2	HEA 120	1074	2,148	19,90	42,7	St3SX
5	4	Bl. 6x57	98	0,392	2,68	1,1	St3SX
6	8	Bl. 3x120	120	0,96	2,83	2,7	St3SX
7	16	HSA M12x85			0,08	1,3	HILTI
Masa całkowita dla 1 elementu [kg]						**146,0**	
RAMA CS-2				wyk. x	1	**146,0**	**kg**

RAMA CS-3 x1							
Poz.	Ilość	Przedmiot	Długość [mm]	Dł. Całk. [m]	Masa jedn. [kg/m]	Masa całk. [kg]	Materiał
1	4	Bl. 12x120	120	0,48	11,30	5,4	St3SX
2	4	HEA 120	300	1,2	19,90	23,9	St3SX
9	2	HEA 120	4070	8,14	19,90	162,0	St3SX
10	3	HEA 120	694	2,082	19,90	41,4	St3SX
5	6	Bl. 6x57	98	0,588	2,68	1,6	St3SX
6	8	Bl. 3x120	120	0,96	2,83	2,7	St3SX
7	16	HSA M12x85			0,08	1,3	HILTI
Masa całkowita dla 1 elementu [kg]						**238,3**	
RAMA CS-3				wyk. x	1	**238,3**	**kg**

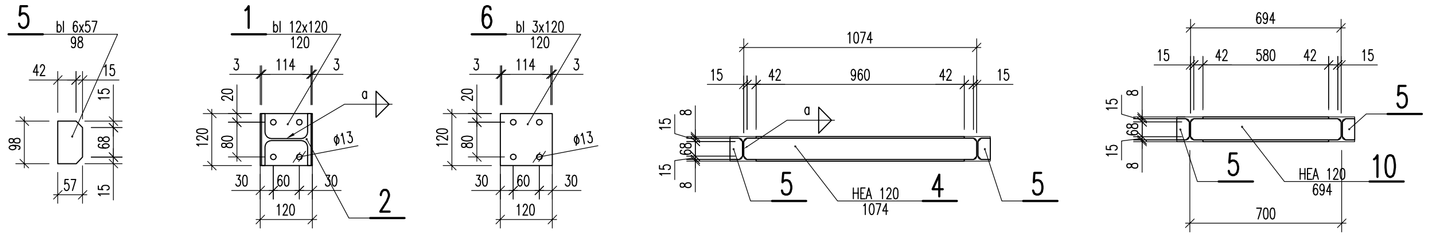

LOKALIZACJA CENTRAL NA DACHU

1:100

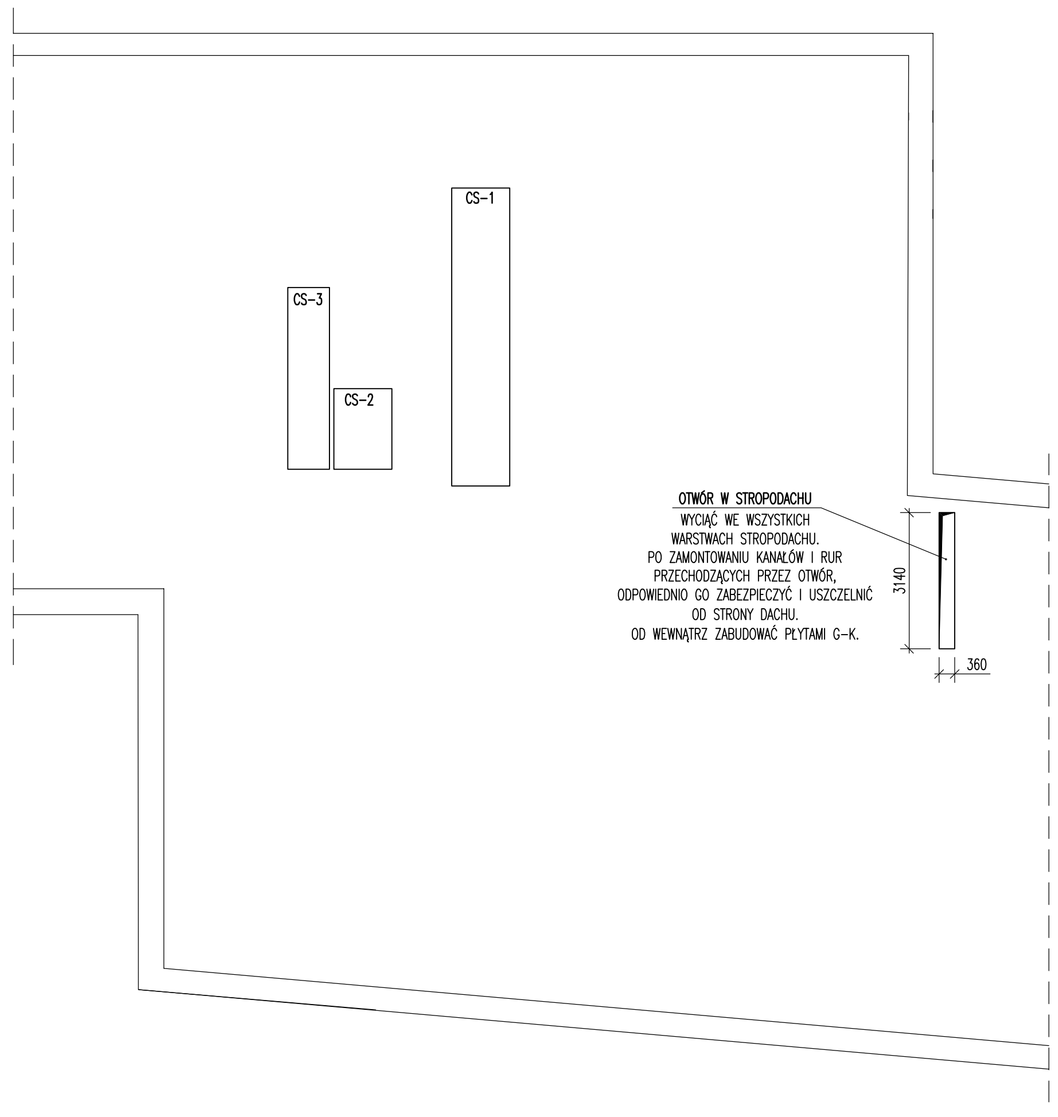

RAMA POD CENTRALE CS-3 x1

1:20

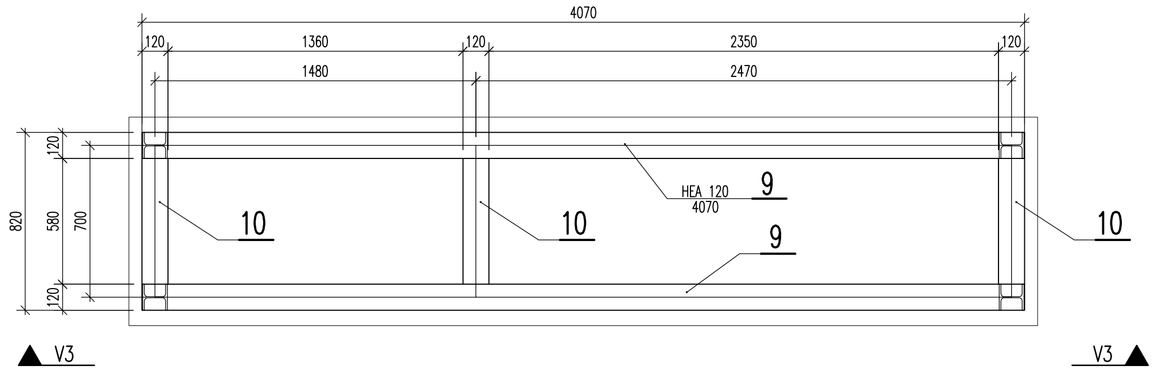

WIDOK V3–V3

1:20

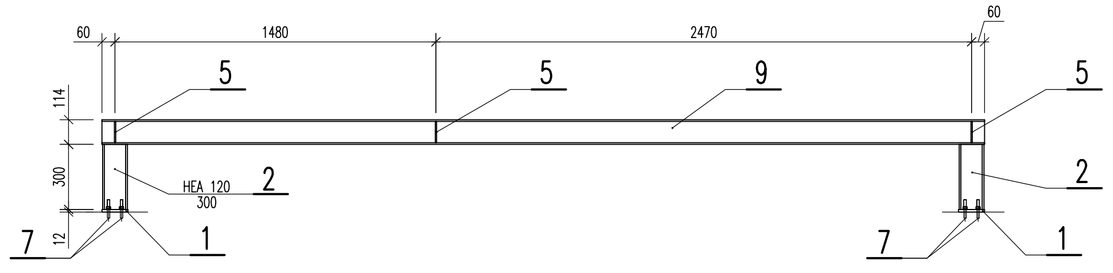

STAL: St3S
KLASA KONSTRUKCJI 2 wg PN-87/M-69008
DOPUSZCZALNA KLASA WADLIWOŚCI SPOION -B
wg.PN-EN-25817
ZALECANA METODA SPAWANIA 111
ZALECANE ELEKTRODY E 435 RB 11 H5
wg. PN-EN 499/1997

UWAGI TECHNICZNE:

1. Wymiary podano w mm, poziomy w m.
2. Kształt i wymiary porównać z projektem architektonicznym.
3. Przygotowanie brzegów wg. PN-EN-29692.
4. Spoiny nieopisane wykonać następująco: pachwinowe a=0,7t; czołowe a=t (t – grubość cieńszego elementu).
5. Elementy stalowe zabezpieczenie antykorozyjne.
6. Dokładną lokalizację ram pod centrale wentylacyjne ustalić na miejscu ich montażu.
7. W celu wypoziomowania ramy zastosować odpowiednią ilość blach – poz. 6.

Inwestor:
SAMODZIELNY PUBLICZNY ZESPÓŁ ZAKŁADÓW OPIEKI ZDROWOTNEJ w WYSZKOWIE
UL. Komisji Edukacji Narodowej 1, 07-200 Wyszków

Temat projektu:
PRZEBUDOWA (MODERNIZACJA) BLOKU PORODOWEGO WRAZ Z SALĄ CIĘĆ ODDZIAŁU GINEKOLOGICZO - POŁOŻNICZEGO w SPZZOZ W WYSZKOWIE

Nazwa rysunku:
RAMY POD CENTRALE CS-1, CS-2, CS-3

Jednostka projektowa:
PROFIL STUDIO ARCHTEKTONICZNE REALIZACJA INWESTYCJI
44-100 Gliwice ul. Lipowa 14

Projektował: mgr inż. HENRYK BORECKI UPR. BUD. 82/92	Specjalność: Konstrukcja	Podpis:	Data: 10.2021
Sprawdził: mgr inż. MAŁGORZATA KUWACZKA-HAJOK UPR. BUD. SLK/1193/POOK/06	Specjalność: Konstrukcja	Podpis:	
stadium: PW	nr rys.: KN-03	Skala: 1:20	Rew.: 0